费用申报（编制）——审批——汇总——发布操作步骤

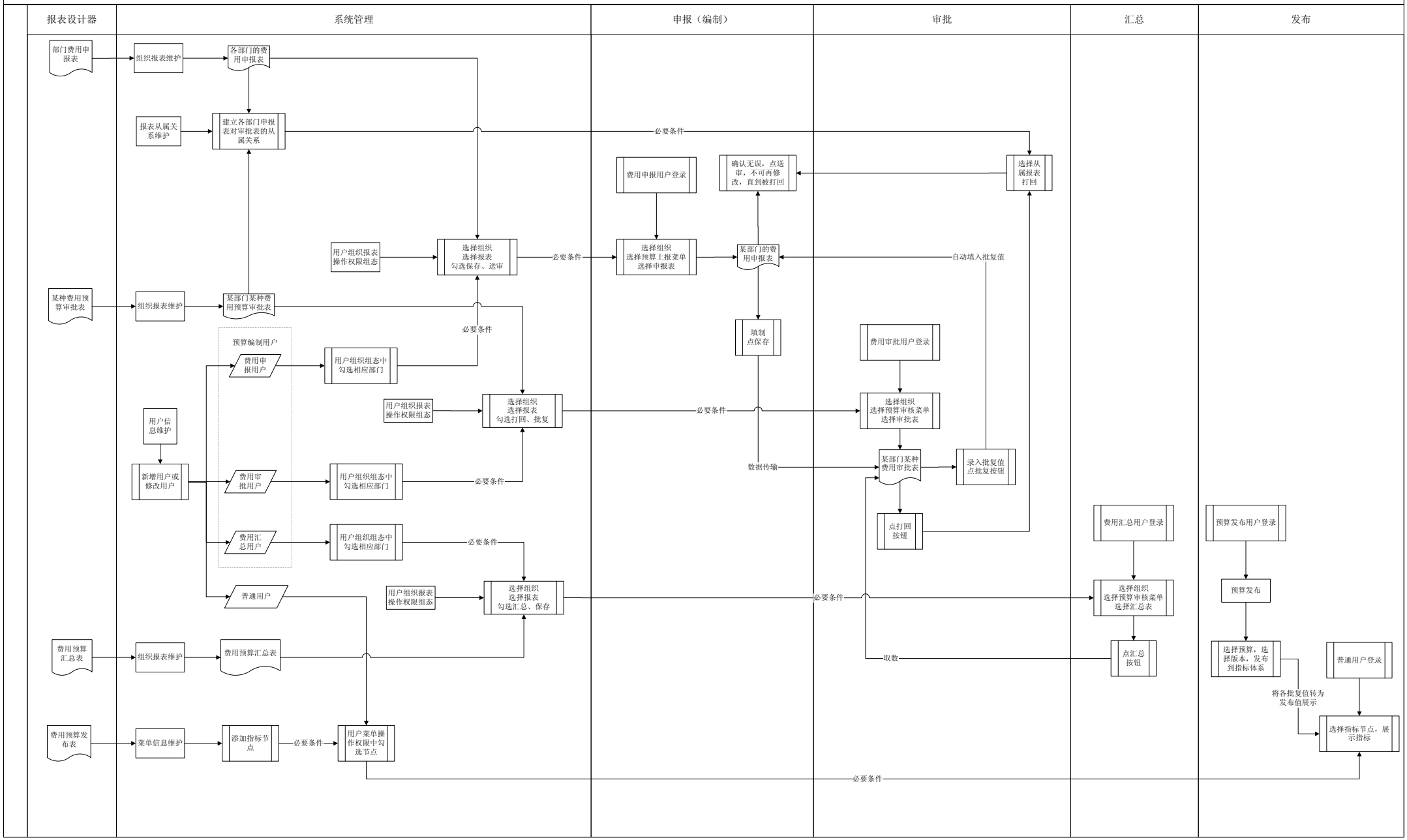

图例说明：

：系统模块　：系统用户

：系统报表　：用户操作